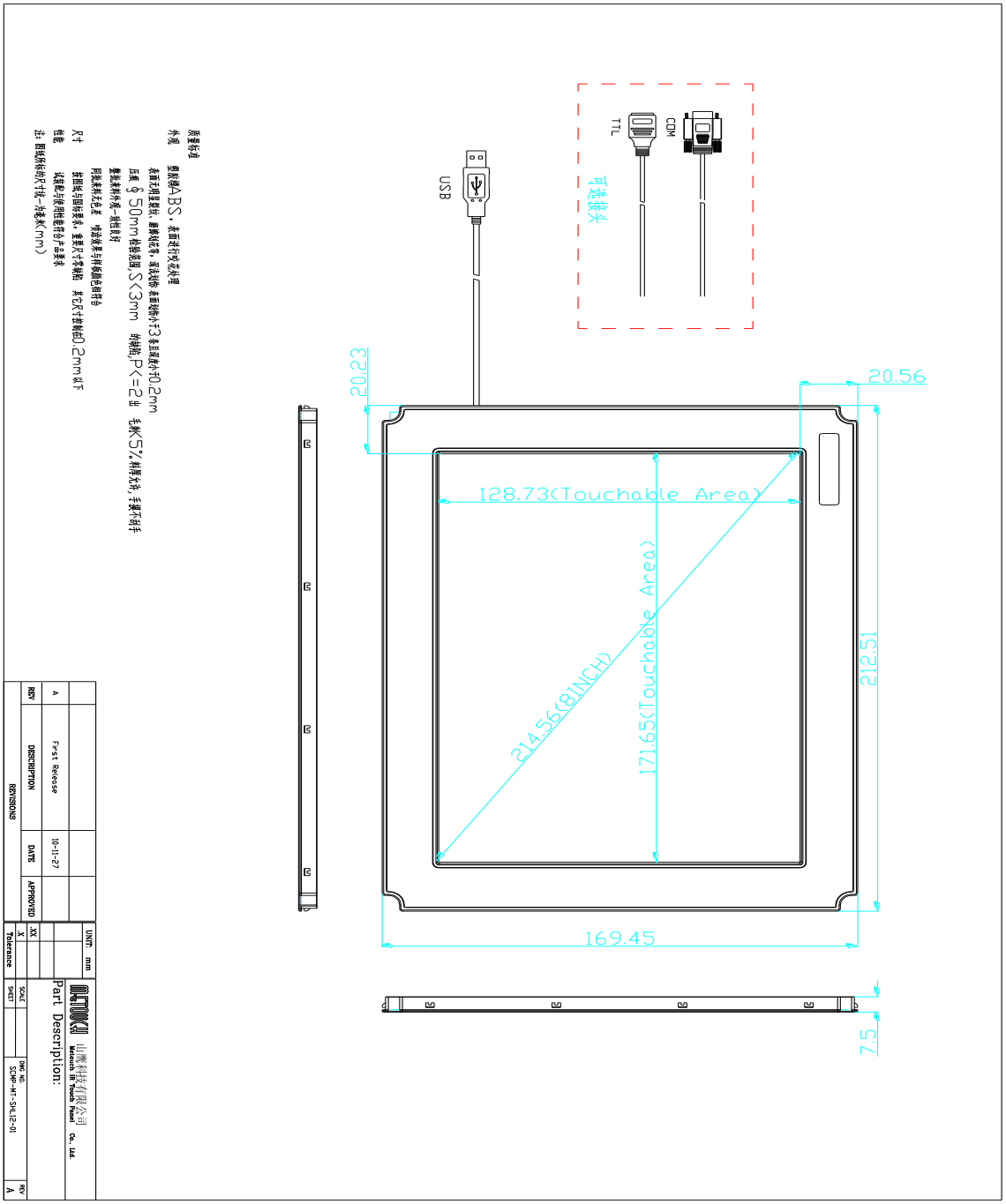8inch P type Engineering drawings（Unit: mm）